vtech®

Manuel d'utilisation

Mon premier globe lumi touch

91-004163-001 FR

INTRODUCTION

Vous venez d'acquérir **Mon premier globe lumi touch** de **VTech®**. Félicitations ! Ce globe permet d'apprendre des tas d'informations sur le monde, les animaux, les plats typiques et les salutations dans plusieurs langues.

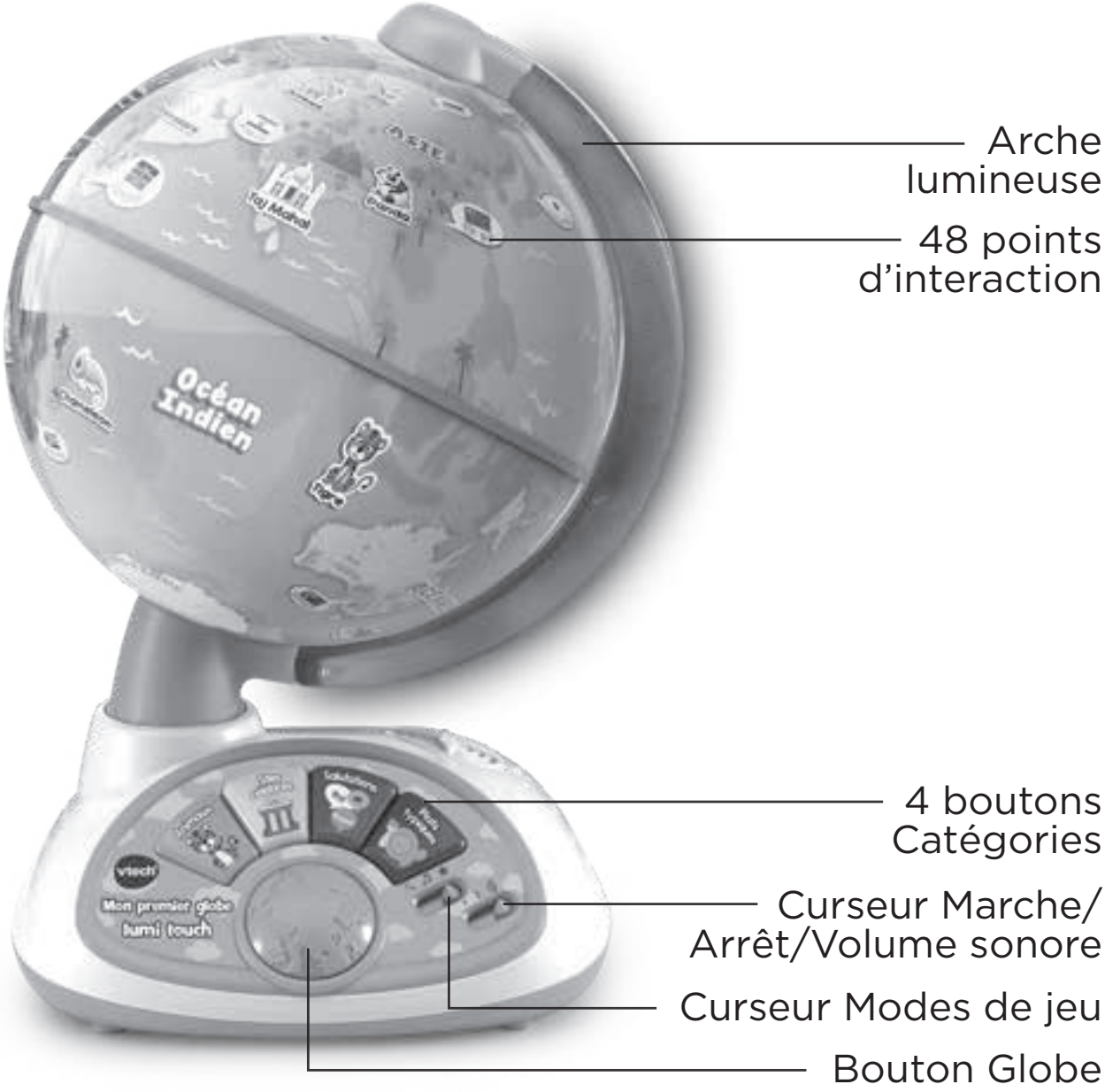

CONTENU DE LA BOITE

- **Mon premier globe lumi touch**
- Guide de démarrage rapide

ATTENTION :
Pour la sécurité de votre enfant, débarrassez-vous de tous les produits d'emballage tels que rubans adhésifs, feuilles de plastique, attaches, étiquettes, cordons et vis d'emballage. Ils ne font pas partie du jouet.

NOTE :
Il est conseillé de conserver ce manuel d'utilisation car il comporte des informations importantes.

WARNING:
All packing materials such as tape, plastic sheets, packaging locks, removable tags, cable ties, cords and packaging screws are not part of this toy, and should be discarded for your child's safety.

NOTE:
Please keep this parent's guide as it contains important information.

Pour retirer le jouet de la boîte :

① Tourner l'attache permettant de fixer le jouet à sa boîte dans le sens inverse des aiguilles d'une montre.

② Retirer et jeter l'attache en plastique.

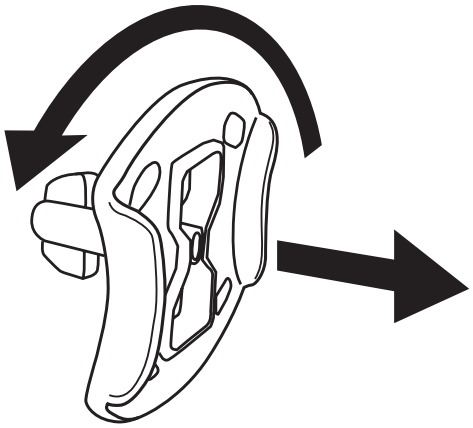

ALIMENTATION

Installation des piles

1. Avant d'insérer les piles, s'assurer que le jouet est éteint.
2. Ouvrir le compartiment à piles situé au dos du jouet à l'aide d'un tournevis ou d'une pièce.
3. Si des piles usagées sont présentes dans le jouet, retirer ces piles en tirant sur l'une des extrémités.
4. Insérer 2 piles LR6/AA en respectant le schéma qui se trouve dans le compartiment à piles. Pour de meilleures performances, il est recommandé d'utiliser des piles alcalines ou des piles rechargeables Ni-MH pleinement rechargées.
5. Refermer soigneusement le couvercle du compartiment et s'assurer que la vis est bien serrée.

ATTENTION :

Les piles ou accumulateurs doivent être installés par un adulte.
Tenir les piles ou accumulateurs hors de portée des enfants.

WARNING:

Batteries are to be installed by an adult.
Keep batteries out of reach from children.

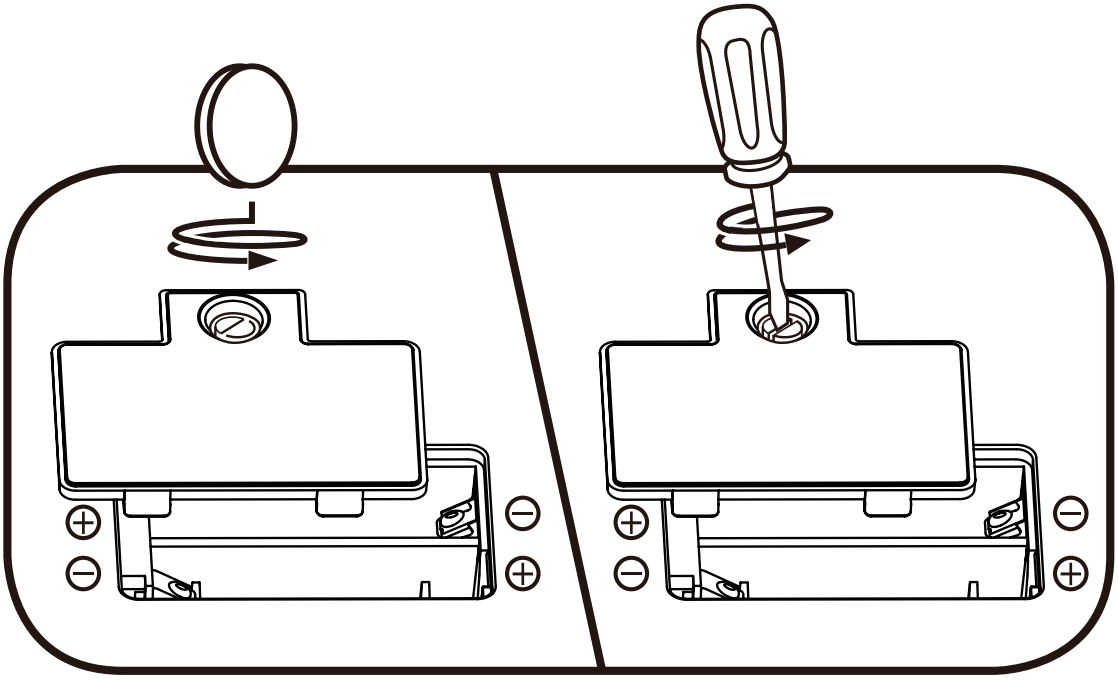

IMPORTANT : INFORMATIONS CONCERNANT LES PILES

Les piles fournies avec le produit permettent de tester le jouet en magasin mais ne sont pas des piles longue durée.

- Mettre en place les piles ou les accumulateurs en respectant les polarités + et –.
- Ne pas mélanger des piles ou des accumulateurs neufs avec des usagés.
- Ne pas mélanger différents types de piles : alcalines, zinc-carbone et rechargeables.
- Seules des piles du type recommandé doivent être utilisées.
- Ne pas mettre les bornes d'une pile ou d'un accumulateur en court-circuit (en reliant directement le + et le –).
- Retirer les piles ou les accumulateurs en cas de non-utilisation prolongée.
- Enlever les piles ou les accumulateurs usagés du jouet.
- Ne les jeter ni au feu ni dans la nature.

PILES RECHARGEABLES :

- Enlever, lorsque c'est possible, les accumulateurs du jouet pour les recharger.
- Les accumulateurs ne doivent être chargés que sous la surveillance d'un adulte.
- Ne pas tenter de recharger des piles non rechargeables.

Tri des produits et piles usagés

- Les jouets **VTech**® sont des équipements électriques et électroniques (EEE) qui, en fin de vie, feront l'objet d'une collecte sélective en vue de leur recyclage. Ainsi, afin de préserver l'environnement, **VTech**® vous recommande de retirer et de jeter vos piles usagées dans les containers prévus à cet effet, puis de déposer le jouet en fin de vie dans les points de collecte mis à disposition dans les magasins ou dans votre commune.
- Le symbole de la poubelle barrée sur les produits et les piles ou sur leur emballage respectif indique que les équipements électriques et électroniques ainsi que les piles ne doivent pas être jetés dans les déchets ménagers car ils contiennent des substances pouvant être néfastes à l'environnement et à la santé.

- Lorsque les symboles Hg, Cd ou Pb sont indiqués, cela signifie que la pile contient plus de mercure (Hg), cadmium (Cd) ou plomb (Pb) que la valeur spécifiée dans la Directive 2006/66/CE sur les piles et les accumulateurs.
- La barre solide sous le symbole de la poubelle barrée indique que le produit a été placé sur le marché après le 13 août 2005.

- Contribuez à la protection de l'environnement en triant vos produits et piles usagés.
- Pour plus d'informations sur la collecte et le tri des piles usagées, vous pouvez visiter le site Internet http://www.corepile.fr.
- Pour plus d'informations sur le tri des produits électriques et électroniques, vous pouvez contacter notre service consommateurs.

FONCTIONNALITÉS

1. Curseur Marche/Arrêt/Volume sonore

Déplace le curseur Marche/Arrêt/Volume sonore pour allumer le jouet et choisis volume bas ou haut .

2. Points d'interaction

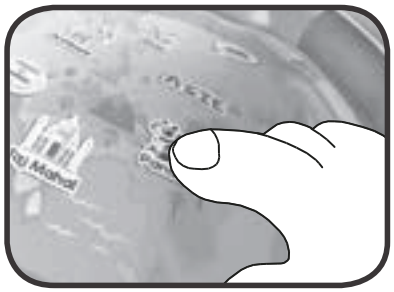

Il existe 48 points d'interaction sur **Mon premier globe lumi touch**. Ces images donnent des informations sur les continents, les sites célèbres, les animaux, les plats typiques et les salutations en langues étrangères.

3. Boutons Catégories

Il existe 4 boutons Catégories sur le globe. Ces boutons donnent plus d'informations sur ces catégories.

4. Curseur Modes de jeu

Déplace le curseur pour changer de mode de jeu : Découvertes, Musique, Jeux.

5. Bouton Globe

Appuie sur le bouton Globe pour entendre de manière aléatoire des informations sur les différents thèmes.

ACTIVITÉS

Arche lumineuse

Tourne le globe pour voir l'arche s'illuminer.

Mode Découvertes

Appuie sur une des 48 images sur le globe pour entendre des informations sur les continents, les océans, les animaux, les sites célèbres et les plats typiques.

Mode Musique

Choisis une des 4 catégories (Animaux, Sites célèbres, Salutations, Plats typiques) puis touche une des 48 images pour entendre des musiques entraînantes.

Mode Jeux

Écoute les questions puis trouve la bonne réponse sur le globe.

PAROLES DES CHANSONS

Intro - Création VTech

«Tourne le globe,
Explore le monde,
Ses monuments,
Ses habitants,
Dis Hola, Ni Hao, Bonjour et Ciao
À tous les amis du monde»

Plats typiques - Création VTech

«Connais-tu tous les plats
Des pays du monde ?
Ils ont des noms amusants, tu verras,
Hot Pot, bortsch, paella»

Animaux - Création VTech

«Découvre les animaux tout autour du monde !
Au Pérou ? Le lama
Et en Chine ? Le panda
Sauras-tu trouver tous les animaux ?»

Sites célèbres - Création VTech

«Dans chaque pays,
Tu peux trouver,
Des paysages étonnants,
Et de très beaux monuments,
Des constructions incroyables à découvrir !»

Salutations - Création VTech

«Tourne le globe,
Explore le monde,
Ses monuments,
Ses habitants,
Dis Hola, Ni Hao, Bonjour et Ciao
À tous les amis du monde»

ENTRETIEN

1. Pour nettoyer le jouet, utiliser un linge légèrement humide. Ne pas utiliser de solvant ni de produit corrosif.
2. Éviter toute exposition prolongée du jouet au soleil ou à toute autre source de chaleur.
3. Retirer les piles lorsque le jouet n'est pas utilisé pendant une longue période.
4. Ce jouet est fabriqué avec des matériaux résistants. Néanmoins, lui éviter les chocs contre des surfaces dures et ne pas l'exposer à la moisissure et à l'eau.

EN CAS DE PROBLÈME

Si le jouet ne fonctionne plus ou semble dysfonctionner, suivre ces étapes :

1. Éteindre le jouet.
2. Retirer les piles.
3. Attendre quelques minutes avant de remettre les piles.
4. Allumer le jouet. Il sera normalement prêt à redémarrer.
5. Si le jouet ne fonctionne toujours pas, remplacer les piles par des piles neuves.

Si le problème persiste, merci de contacter le service consommateurs.

Besoin d'aide sur nos produits ?

Pour la France, la Belgique et la Suisse francophones :

www.vtech-jouets.com, rubrique Assistance.

Pour le Canada : www.vtechkids.ca/fr, rubrique Soutien à la clientèle.

Vous souhaitez consulter notre politique de garantie ?

Pour la France, la Belgique et la Suisse francophones :

www.vtech-jouets.com, rubrique Garantie.

Pour le Canada : www.vtechkids.ca/fr, rubrique Politiques.

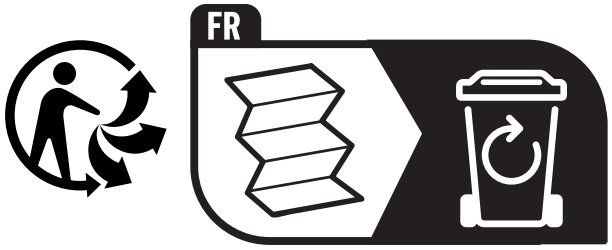

Points de collecte sur www.quefairedemesdechets.fr
Privilégiez la réparation ou le don de votre appareil !

Venez découvrir tous nos produits sur notre site Internet :

Pour la France : ***www.vtech-jouets.com***

Pour le Canada : ***www.vtechkids.ca/fr***

TM & © 2022 VTech Holdings Limited.
Tous droits réservés.
Imprimé en Chine.
91-004163-001 FR